rombica

BLUETOOTH SPEAKER

mysound BT-28
BT-S006

USER MANUAL

Thank you for purchasing Rombica device.
Please read this user manual before the operation and save it for the future

GENERAL INFORMATION

EN

1. Stereo Dynamic
2. LED indicator N°1
3. LED indicator N°2
4. Bluetooth button
5. Button «Back/Vol-»
   - Short press – playing previous track
   - Long press – reducing volume
6. Button «Pause/Play/Ring»
   - Short press – Pause/Play
   - Quick double press – call back to last caller (Bluetooth mode)
   - Short press during incoming call – receive incoming call (Bluetooth mode)
   - Long press during incoming call – reject incoming call (Bluetooth mode)
7. Button «Forward/Vol+»
   - Short press – playing next track
   - Long press – increasing volume
8. EQ button
9. micro-USB port
10. LED indicator N°3
11. AUX
12. Power button

EN

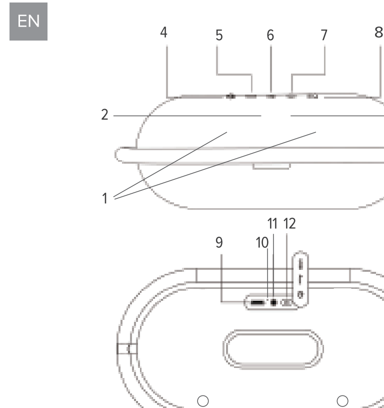

EN

SPECIFICATION

Power: DC 5V, from battery
Bluetooth version: v 4.2
Frequency range: 75 Hz – 20 kHz
Speaker power: 20 W RMS (2x10 W)
Speaker diameter: 52 mm
Passive radiator: built-in
Battery: 4500 mAh / 3.7V
Interfaces: micro-USB, AUX, BT, mic
Included: Speaker, AUX cable, USB cable, manual

TECHNICAL CHARACTERISTICS AND APPEARANCE MAY BE CHANGED WITHOUT PRIOR NOTICE

EN

OPERATION OF THE DEVICE

POWER ON
Press and hold power button (12). Sound notification and turned-on LED indicator N°1 (2) will confirm turning on

POWER OFF
Press and hold power button (12). Sound notification and turned-off LED indicator N°1 (2) will confirm turning off

PARING VIA BLUETOOTH
1. Turn on speaker and be sure that AUX cable is not connected to the device
2. Press Bluetooth button (4). Fast flashing LED indicator N°2 (2) means that device is searching for pare
3. Open Bluetooth setting on your smartphone/PC, enable Bluetooth and search for new devices. When Bluetooth speaker found, confirm pairing
4. After successful pairing both the Bluetooth speaker and your device, you can control playback by Bluetooth speaker buttons

PHONE CALLS
You could receive incoming calls with Bluetooth speaker if it paired to smartphone/tablet PC. You can talk using built-in mic and dynamic. Short press «Pause/Play/Ring» button to receive the incoming call. Press button again to end the call. Long press «Pause/Play/Ring» button is rejecting the incoming call

EN

AUX PLAY
Use (supplied) cable and connect it to the Bluetooth speaker by one side and the external device by another side. Be sure that cable is well connected

EQUALIZER
Equalizer has 3 presets: Normal, Bass, Jazz. Default one is "Normal". Press EQ button (8) to change preset

BATTERY CHARGING
Before use, fully charge Bluetooth speaker within 24 hours. New battery requires 2-3 full charge-discharge cycles to reach full capacity. Use (supplied) cable and connect it to the Bluetooth speaker by micro-USB side. Connect USB cable to the PC or wall charger (wall charger is not supplied). LED indicator N°3 is turned on while charging and turns off when the battery fully charged

EN

SAFETY INFORMATION

1. Before charging be sure that voltage of the power is 5V. The recommended adapter is 5V / 1000mA.
2. If device is not used during long time, charge it at least once per month
3. In case of breaking do not try to open and repair device by yourself. Use service center
4. Avoid influence of the high humidity, dust and dirt. Use dry soft lint-free cloth to clean device. Not allowed to use washing or cleaning liquids
5. Do not store, use or charge device near heat sources and flammable objects, during low or high ambient temperature. Charing can be done only under adult supervision. Recommended temperature is 5 to 35 °C
6. Not allowed to drop or hit device
7. Do not insert foreign objects to the device interfaces
8. Turn off device after use
9. Never pull the cord to disconnect cable, pull the plug
10. Bluetooth speaker is not intended for the commercial use
11. Standard battery life is 500 charge-discharge cycles. After exceeding 500 cycles the effective capacity of the battery can be reduced. Effective capacity also depends on the ambient temperature
12. Do not cover working device by cloth or other material

EN

STORAGE CONDITIONS

EN

Keep the device in a dry, well-ventilated place, far from heaters and direct sunlight. Keep the device out of reach of children. Do not bite or lick device, as it may cause damage or explode the device. Children or persons with disabilities should not use the device without the supervision of the responsible person

IN THE BOX
1. Bluetooth speaker
2. USB cable
3. AUX cable

Do not dispose with household waste! Required to dispose this electrical device at designated recycling collection point for electrical devices. It ensures that device is recycled professionally and prevents the release of the harmful substance into the environment. Make sure that device is uncharged before disposal

rombica

ПОРТАТИВНЫЙ АУДИОПРОИГРЫВАТЕЛЬ

mysound BT-28
BT-S006

РУКОВОДСТВО ПОЛЬЗОВАТЕЛЯ

Благодарим Вас за покупку изделия из серии mysound. Перед эксплуатацией устройства, прочтите это руководство и сохраните его для использования в дальнейшем

ОБЩИЕ СВЕДЕНИЯ

RU

1. Стереодинамики
2. LED-индикатор N°1
3. LED-индикатор N°2
4. Кнопка включения режима Bluetooth
5. Кнопка «Назад/Уменьшение громкости»
   Короткое нажатие – воспроизведение предыдущего аудиотрека
   Долгое нажатие – уменьшение громкости
6. Кнопка «Пауза/Воспроизведение/Вызов»
   Короткое нажатие – пауза/воспроизведение
   Короткое нажатие в момент входящего вызова – принятие входящего вызова (в режиме Bluetooth)
   Долгое нажатие в момент входящего вызова – отклонение входящего вызова (в режиме Bluetooth)
7. Кнопка «Вперед/Увеличение громкости»
   Короткое нажатие – воспроизведение следующего аудиотрека
   Долгое нажатие – увеличение громкости
8. Кнопка «Эквалайзер»
9. Разъем micro-USB для зарядки встроенного аккумулятора
10. LED-индикатор N°3
11. Разъем AUX для подключения аудиокабеля
12. Кнопка питания

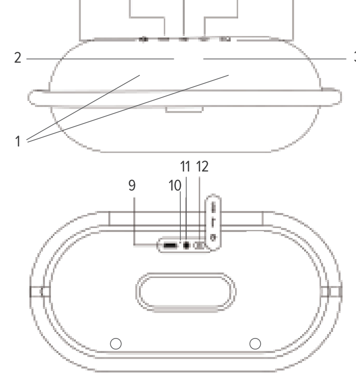

RU

СПЕЦИФИКАЦИЯ

Питание: DC 5V, от встроенного аккумулятора
Bluetooth стандарт: v4.2
Диапазон воспроизводимых частот: 75 Гц - 20 кГц
Мощность динамиков: 20 Вт RMS (2x10 Вт)
Количество широкополосных динамиков: 2
Диаметр динамиков: 52 мм
Усилителей низких частот: 1
Аккумулятор: 4500 мАч / 3.7 В
Интерфейсы: micro-USB, аудиовход, Bluetooth
Комплектация: Портативный аудиопроигрыватель, USB кабель, аудиокабель, документация

Технические характеристики и внешний вид могут быть изменены без предварительного уведомления

ГАРАНТИЯ

Срок гарантии 12 месяцев. На комплектующие гарантия не распространяется. Срок службы изделия 2 года

Не утилизируйте электрические устройства в неотсортированные городские отходы, используйте отдельные пункты сбора отходов. Обратитесь к местным органам власти за информацией, касающейся доступных систем сбора отходов. Если электронные устройства выбрасываются на городскую свалку, вредные вещества могут попасть в подземные воды и в пищевую цепь, нанося вред здоровью и благополучию

RU

ЭКСПЛУАТАЦИЯ УСТРОЙСТВА

ВКЛЮЧЕНИЕ УСТРОЙСТВА
Нажмите и удерживайте кнопку питания (12), звуковое оповещение и горящий LED-индикатор N°1 (2) подтвердит включение. Отпустите кнопку питания

ВЫКЛЮЧЕНИЕ УСТРОЙСТВА
Нажмите и удерживайте кнопку питания (12), выключившийся LED-индикатор N°1 (2) подтвердит выключение. Отпустите кнопку питания

СОПРЯЖЕНИЕ С ВНЕШНИМ УСТРОЙСТВОМ ПО BLUETOOTH
1. Включите аудиопроигрыватель и убедитесь, что аудиокабель не подключен
2. Нажмите кнопку включения режима Bluetooth (4). Быстро мигающий LED-индикатор N°1 (2) означает, что аудиопроигрыватель находится в режиме поиска Bluetooth-устройств
3. Откройте настройки Bluetooth на мобильном устройстве/компьютере, активируйте функцию Bluetooth и запустите поиск устройств. Когда ваше устройство найдет аудиопроигрыватель, подтвердите подключение. Система может вывести на экран диалоговое окно, в котором необходимо ввести цифры «1234» или «0000» или другие для создания пары
4. После создания пары между вашим устройством и аудиопроигрывателем можно наслаждаться любимой музыкой. Вы можете контролировать воспроизведение на своем устройстве или управлять им при помощи кнопок аудиопроигрывателя

RU

РЕЖИМ ЗВОНКА
Вы можете принимать входящие вызовы с помощью аудиопроигрывателя, если в данный момент он сопряжен с телефоном/планшетом. Разговор ведется с помощью встроенного микрофона и динамика аудиопроигрывателя. Коротко нажмите кнопку «Пауза / Воспроизведение / Вызов» для принятия входящего вызова, повторное нажатие кнопки завершит разговор. Для того чтобы отклонить вызов нажмите и держите кнопку «Пауза / Воспроизведение / Вызов»

AUX PLAY
Подключите кабель из комплекта к аудиопроигрывателю (разъем AUX) одним концом, а другим концом к источнику сигнала. Убедитесь в верности подключения. LED-индикатор N°2 (3) загорится зеленым цветом, а также прозвучит звуковой сигнал, что подтвердит переход устройства в режим AUX Play. Штекер должен плотно войти в разъем устройства, иначе воспроизведение будет с шумовыми помехами или без звука. В данном режиме аудиопроигрыватель будет выступать в качестве активной акустической системы

ЗАРЯДКА АККУМУЛЯТОРА
Перед первым использованием полностью зарядите аккумулятор в течение 24 часов. Новый аккумулятор требует 2-3 цикла полного заряда-разряда для достижения максимальной емкости. Подключите USB кабель к micro-USB разъему аудиопроигрывателя. Затем подсоедините USB разъем к персональному компьютеру, либо к зарядному устройству «USB-сеть» (зарядное устройство в комплект не входит). Во время зарядки загорается LED-индикатор N°3. Когда LED-индикатор N°3 погаснет – зарядка окончена. Во время зарядки загорается LED-индикатор N°3. Когда LED-индикатор N°3 погаснет – зарядка окончена

RU

ЭКВАЛАЙЗЕР
В аудиопроигрывателе предусмотрено три разных режима настройки эквалайзера – «Нормальный», «Бас» и «Джаз». Вы можете последовательно переключаться между ними при помощи кнопки «Эквалайзер» (8). После каждого включения аудиопроигрыватель по умолчанию находится в режиме «Нормальный»

МЕРЫ ПРЕДОСТОРОЖНОСТИ

1. Перед подзарядкой аккумулятора убедитесь, что напряжение питания составляет 5В. Рекомендуемый адаптер 5В/1000мА
2. Если устройство не используется в течение длительного времени, заряжайте его раз в месяц
3. Не пытайтесь в случае поломки открыть корпус устройства и отремонтировать его самостоятельно, обратитесь в сервисный центр
4. Избегайте воздействия на устройство повышенной влажности, пыли и грязи. Используйте для очистки сухую мягкую безворсовую ткань. Запрещается использовать для этой цели какие-либо моющие или чистящие жидкости
5. Не храните, не используйте устройство и не заряжайте аккумулятор рядом с источниками тепла и легковоспламеняющимися предметами, при повышенной или пониженной температуре. Зарядка может производиться только под наблюдением взрослого. Рекомендуется использовать устройство при температуре от 5 до 35 °C
6. Не допускайте падения устройства и не подвергайте его сильным ударам
7. Избегайте попадания посторонних предметов в отверстия и разъемы на корпусе устройства

RU

8. Обязательно выключайте устройство после использования
9. При отсоединении кабеля от аудиопроигрывателя никогда не тяните за шнур, держитесь за штекер
10. Аудиопроигрыватель не предназначен для использования в коммерческих целях
11. «Режим Bluetooth» не предназначен для использования в коммерческих целях
12. Стандартный ресурс аккумулятора составляет 500 циклов заряда-разряда. После превышения 500 циклов эффективная емкость аккумулятора может снижаться
13. Эффективность хранения и передачи энергии аккумулятора зависит от температуры окружающей среды
14. Не разбирайте устройство, не подвергайте его сильному нагреванию и не кладите его в воду, так как это может привести к нагреванию аккумулятора с большим выделением тепла.
15. Чтобы гарантировать достаточную вентиляцию и нормальную работу устройства, никогда не накрывайте работающее устройство тканью или другим материалом, так как недостаточная вентиляция может вызвать перегрев и/или сокращение срока службы изделия

УСЛОВИЯ ХРАНЕНИЯ
Храните в сухом, хорошо проветриваемом помещении, вдали от нагревательных приборов и прямых солнечных лучей. Храните устройство в недоступном для детей месте. Не кусайте и не облизывайте устройство, это может привести к повреждению или взрыву устройства. Данное устройство не должно использоваться маленькими детьми или лицами с ограниченными возможностями без наблюдения ответственного лица, гарантирующего безопасное использование устройства. Следите за маленькими детьми, чтобы они не играли с устройством

RU

Назначение товара: портативный аудиопроигрыватель. Устройство не предназначено для использования в коммерческих целях. Используется для приема и воспроизведения аудио посредством Bluetooth соединения со сторонним устройством и встроенного динамика.
Ограничения при использовании: при использовании устройства необходимо соблюдать нормы, установленные законодательством страны (в которой используется изделие), касательно громкости воспроизведения аудио в общественных и жилых зонах.
Изделие содержит встроенный аккумулятор. Перед транспортировкой обратитесь к местным органам власти / перевозчику для уточнения правил и условий перевозки.
Торговая марка: rombica
Изготовитель: Ромбика Приват Лимитед / Rombica Pte. Ltd.
Юридический адрес: 10, Ансон Роад, #29-05А, Интернэшнл Плаза, Сингапур, 079903
Адрес пр-ва: "Шеньчжень Невсун Дижитал Техноложи Со. ЛТД." 2-4Ф Билдинг А, Невсун Техноложи Парк. ФенгТанг Роад. Фуйонг Товн. Бао'ан Дистрикт, Шеньчжень, КНР (Китайская Народная Республика), Китай
Импортер: ООО «ОнЛайн Трейд», РФ, 125315, г. Москва, Ленинградский пр-т д. 80 корпус 17, ЭТ/ПОМ/КОМ 1/I/94, +7 (495) 225-95-22
Уполномоченная организация: ООО "Ромбика", РФ, г. Москва, ул. Ленинская Слобода д19, офис 41х1Д, service@rombica.ru
Произведено: Китай. info@rombica.ru. Техническая поддержка - support@rombica.ru
Дата производства товара определяется по серийному номеру товара: четвертый и пятый символы серийного номера обозначают месяц производства, шестой и седьмой символы – год производства соответственно. Серийный номер нанесен на упаковку. Товар сертифицирован

ГАРАНТИЙНЫЙ ТАЛОН

RU

УСЛОВИЯ ГАРАНТИЙНЫХ ОБЯЗАТЕЛЬСТВ
1. Гарантийные обязательства распространяются на изделия, приобретенные в РФ
2. Гарантийные обязательства не распространяются на принадлежности, входящие в комплектность товара, если их замена не связана с разборкой изделия: элементы питания, кабели, переходники, адаптеры, чехлы, ремни, документацию
3. Изготовитель не несет гарантийные обязательства в следующих случаях: если изделие использовалось для осуществления предпринимательской деятельности, а так же в иных целях, не соответствующих его прямому назначению; нарушения правил и условий эксплуатации, установки изделия, изложенных в Руководстве Пользователя и другой документации; если изделие имеет следы попыток неквалифицированного ремонта; если дефект вызван изменением конструкции или схемы изделия, подключением внешних устройств, не пред усмотренных изготовителем; если обнаружены механические повреждения, возникшие после передачи изделия потребителю; повреждения, вызванные воздействием влаги, высоких или низких температур, коррозией, окислением, попаданием внутрь изделия посторонних предметов, веществ, жидкостей, насекомых или животных
4. Производитель не несет ответственность за возможный вред изделия, прямо или косвенного нанесенный людям, домашним животным, имуществу в случае, если это произошло в результате несоблюдения правил и условий эксплуатации, установки изделия; умышленных или неосторожных действий покупателя (потребителя) и/или третьих лиц. Также, не несет ответственность за возможный вред, прямо или косвенно нанесенный изделием соответствующего назначения, в результате потери, повреждения или изменения данных и информации

ОБЛАСТЬ ДЕЙСТВИЯ ГАРАНТИИ – РОССИЙСКАЯ ФЕДЕРАЦИЯ
СРОК ГАРАНТИИ – 12 МЕСЯЦЕВ С ДАТЫ ПРОДАЖИ
СРОК СЛУЖБЫ – 24 МЕСЯЦА

RU

При невозможности достоверно установить дату продажи, срок гарантии исчисляется с даты изготовления изделия и составляет 18 месяцев. Дата производства товара определяется по серийному номеру товара, четвертая и пятая цифры серийного номера обозначают месяц производства, шестая и седьмая цифры серийного номера обозначают год производства, соответственно.Серийный номер нанесен на упаковку и устройство.
Информацию о работе технической службы и гарантийным вопросам можно узнать по электронной почте: support@rombica.ru. Полный список адресов технических центров. Производителя, уполномоченных осуществлять сервисное обслуживание, представлен на сайте: www.rombica.ru

Изделие

Модель

Серийный номер

Дата продажи

Печать продавца

RU

Настоящим утверждаю проверку работоспособности и покупку полностью исправного изделия, указанного выше, в полной комплектации с инструкцией по эксплуатации на русском языке. Изделие осмотрено и проверено в моем присутствии, видимых повреждений не имеет. Со всеми техническими характеристиками, функциональными возможностями и правилами эксплуатации ознакомлен(а). С нижеизложенными условиями гарантии соглсен(а)

ФИО Покупателя, подпись

СВЕДЕНИЯ О РЕМОНТАХ

N°	дата	код ремонта	сервис	мастер	клиент