perfeo

CASK

БЕСПРОВОДНАЯ
КОЛОНКА

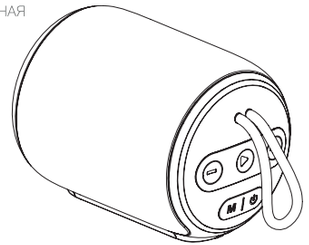

РУКОВОДСТВО ПОЛЬЗОВАТЕЛЯ

Модель: CASK

perfeo.ru

Благодарим Вас за покупку акустической системы PERFEO!
Прежде чем начать эксплуатацию устройства, внимательно прочтите данное руководство, чтобы продлить срок службы и воспользоваться всеми возможностями портативной колонки. Портативная беспроводная Bluetooth-колонка PERFEO CASK служит для прослушивания музыки через соединение Bluetooth между колонкой и Bluetooth-устройством, например, смартфоном или другим внешним аудиоисточником. Портативная колонка совместима с большинством устройств, имеющих Bluetooth версию 2.1 и выше.

Комплектация:

✓ портативная акустическая система.....1 шт.
✓ кабель питания USB–TYPE-C для зарядки .....1 шт.
✓ аудиокабель миниджек–миниджек .....1 шт.
✓ руководство пользователя/гарантийный талон .....1 шт.

Рекомендации:

- После открытия упаковки убедитесь, что в коробке находятся все элементы, перечисленные выше.
- В случае длительной перевозки или нахождения при отрицательных температурах перед началом использования и зарядки рекомендуется оставить устройство при комнатной температуре на несколько часов.

ВНИМАНИЕ! Пассивный излучатель, расположенный с одной из сторон, может быть повреждён в результате физического воздействия. Будьте внимательны и аккуратны!

Режимы работы:

- воспроизведение с внешнего Bluetooth-устройства
- воспроизведение с внешних носителей USB и microSD
- воспроизведение с внешнего аудиоустройства через AUX
- FM-радио
- TWS (True Wireless Stereo – беспроводное соединение двух аналогичных колонок)

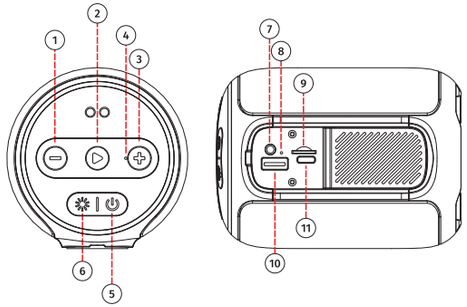

Описание устройства:

① уменьшение громкости/предыдущий трек или радиостанция
② воспроизведение/пауза/управление звонками
③ увеличение громкости/следующий трек или радиостанция
④ встроенный микрофон
⑤ переключение режимов подсветки/выключение подсветки
⑥ переключение режимов работы/включение и выключение
⑦ AUX: разъём 3,5 мм для подключения внешнего аудионосителя (телефон, MP3-плеер, т. п.)
⑧ LED-индикатор
⑨ TF: разъем для подключения microSD
⑩ USB: разъём для подключение внешнего носителя USB
⑪ DC5V: разъём USB–TYPE-C для подключения к зарядному устройству

Подключение и эксплуатация:

Перед началом использования полностью зарядите аккумулятор. Присоедините кабель питания USB–TYPE-C к разъему ⑩ и соедините с адаптером питания 5 В (не входит в комплект поставки).

Во время зарядки индикатор ⑧ горит красным цветом. Индикатор погаснет, когда аккумулятор будет заряжен полностью.

ВНИМАНИЕ!!! Снизьте уровень громкости во время зарядки устройства. Это защитит систему от возможного повреждения.

Удерживайте кнопку ⑥ для включения и выключения устройства.

Коротким нажатием ⑥ переключайте режимы работы: BT|FM|USB|TF|AUX.

Дважды нажмите кнопку ⑥ для включения функции TWS.

Коротким нажатием ⑤ переключайте режимы подсветки.

Удерживайте кнопку ⑤ для выключения подсветки.

Коротким нажатием ① уменьшайте громкость.

Удерживайте кнопку ① для переключения на предыдущий трек или радиостанцию.

Коротким нажатием ② включите воспроизведение или паузу/ответьте на входящий звонок

Удерживайте кнопку ② для отклонения входящего звонка

Удерживайте кнопку ② для сброса соединения

Коротким нажатием ③ увеличивайте громкость.

Удерживайте кнопку ③ для переключения на следующий трек или радиостанцию.

Режимы работы:

Коротко нажимайте кнопку ⑥ для переключения режимов работы BT|FM|USB|TF|AUX

1. Воспроизведение музыки с внешнего Bluetooth-устройства. Режим BT.

! Рабочее расстояние между колонкой и подключаемым внешним Bluetooth-устройством должно быть не более 10 метров.

Удерживайте кнопку ⑥ для включения устройства. На подключаемом внешнем устройстве включите функцию Bluetooth и выполните поиск. На дисплее внешнего устройства отразится список обнаруженных устройств. Выберите CASK. Если внешнее устройство запросит пин-код, введите 0000.

При повторном включении колонка начнет Bluetooth-соединение с последним подключенным устройством. Если на внешнем устройстве включена функция Bluetooth-соединение произойдет автоматически.

В случае разрыва соединения колонка автоматически повторно подключается к вашему внешнему устройству. Если автоматическое соединение не произошло, выключите и включите питание колонки. Или кнопкой ⑥ повторно выберите режим BT.

2. Воспроизведение с внешнего носителя microSD или USB-флеш-накопителя. Режимы TF/USB.

! Файловая система накопителя должна быть FAT32. Объем памяти не более 32 ГБ. Не рекомендуется использовать высокоскоростные накопители информации.

! Не рекомендуется вынимать USB-flash в режиме воспроизведения. Перед этим переключите колонку в другой режим или выключите.

Установите USB-flash или microSD в соответствующий слот ⑩ или ⑨. Воспроизведение начнется автоматически. Управляйте громкостью с помощью устройства и переключением треков с помощью кнопок управления ①, ②, ③. При последующем использовании данного накопителя колонка начнет воспроизведение с места, где произошло выключение.

3. FM-радио

Вставьте аудиокабель (в комплекте) в аудиовход ⑦. Кнопкой ⑥ выберите режим FM. Удерживайте кнопку ① для начала автоматического поиска станций. Управляйте с помощью кнопок управления ⑥, ⑦, ③. Вы можете выключить звук, нажав кнопку ②. Для повторного поиска удерживайте кнопку ⑥.

4. Воспроизведение музыки с внешнего устройства (AUX)

Колонку можно использовать в качестве обычной проводной акустической колонки. Подключите внешнее аудиоустройство (MP3-плеер, планшетный ПК, смартфон, ноутбук или мобильный телефон) к разъему ⑦ с помощью аудиокабеля (в комплекте). Управление происходит на внешнем устройстве. Вы можете управлять громкостью с помощью кнопок управления ①, ③. Пауза ② остановит воспроизведение только на колонке, на аудиоустройстве проигрывание продолжится.

5. Функция TWS (True Wireless Stereo)

Включите две одинаковые колонки, не присоединяя их к устройству. Переведите в режим BT. Дважды нажмите ⑥ на одной из колонок. Эта колонка станет основной. Прозвучит звуковой сигнал об удачном соединении в пару. Установите соединение с CASK.

Если вы хотите выйти из режима TWS – удерживайте кнопку ⑥ на любой колонке.

Во время уже подключенного беспроводного соединения невозможно произвести TWS соединение. Для одновременного подключения двух колонок сначала выполните действия, описанные выше, а после выполните беспроводное подключение.

Технические характеристики:

Выходная мощность .....6 Вт
Динамик (1 шт.)..... 6 Вт (Ø 52 мм, 4 Ом)
Диапазон воспроизводимых частот ..... 65–20000 Гц
Сигнал/шум.....≥80 дБ
Аккумуляторная батарея .....Li-ion 3,7 В/2400 мАч
Время полной зарядки аккумулятора.....3–4 часа
Время работы от аккумулятора ..... до 10 часов*
Bluetooth ..... версия 5.1
Радиус действия .....10 м**
Функционал: ..... MP3-плеер USB|microSD
Поддерживаемые форматы .....MP3, WMA, WAV, APE, FLAC
FM-радио .....87,5–108,0 МГц
AUX
TWS
Hands free
Размеры устройства ДШВ .....90,5×90,5×122,5 мм
Вес устройства ..... 0,4 кг

**время зарядки АКБ зависит от мощностных характеристик USB-порта, от которого осуществляется подача питания. Мы рекомендуем использовать для этих целей сетевой адаптер с выходом по току не менее 1 ампер*
***время работы может меняться в зависимости от температуры, громкости, условий работы*
****расстояние может отличаться при наличии таких факторов, как: препятствия между устройствами, магнитные поля и т. д.*

Примечания:

- Технические характеристики, приведенные в таблице, справочные и не могут служить основанием для претензий

- Производитель оставляет за собой право вносить изменения в конструкцию, упаковку изделия, характеристики и комплектацию без особого уведомления.

Предостережения:

- не используйте колонку в местах, где правилами не рекомендовано или запрещено использовать мобильные устройства или Bluetooth-устройства (во время полёта в самолете, на АЗС, вблизи электронных приборов и т. д.)

- не разбирайте изделие

- не подвергайте нагреву

- не допускайте контакт изделия с водой. Попадание воды внутрь корпуса может привести к выводу устройства из строя

- не подвергайте механическим нагрузкам

- не оставляйте устройство на зарядке после того, как аккумулятор полностью заряжен

- не пытайтесь удалить или заменить встроенный аккумулятор – это приведет к аннулированию гарантии

- устройство сохраняет работоспособность и параметры при температуре окружающего воздуха 0°C до +30°C

- производитель не несет ответственности за какие-либо повреждения, возникшие по причине неправильного использования прибора или несоблюдения предостережений

Уход:

- протирайте поверхность колонки чистой и сухой тканью, допускается протереть слегка смоченной тканью

- запрещается использовать для очистки изделия спирт, бензин и другие агрессивные вещества, это может привести к повреждению пластика или покрытия

Утилизация:

Утилизация устройства, потерявшего потребительские свойства, осуществляется в соответствии с действующим законодательством. За более подробной информацией об утилизации обращайтесь к местным властям.

Срок службы 2 года.

Гарантийный срок – 1 год.

Дата производства определяется цифровым обозначением второй группы серийного номера изделия, следующих между «-» (XXXX-0817-0001 означает август 2017 г.)

Seller: Techson Technology Co., Ltd

Address: No. 301, Building A, 1st Industrial Zone, Nankeng Village, Bantian Subdistrict, Longgang Dist., Shenzhen City, Guangdong Province, China

Производитель: Тексон Текнолоджи Ко., ЛТД

Адрес: Китай, провинция Гуандун, г. Шэньчжэнь, район Лунган, Баньтянь, Нанькэн-вилладж, 1-я промышленная зона, строение А, офис 301

perfeo

Warranty Card
Гарантийный талон

Model/Модель: «CASK»

Date of purchase/ Дата покупки:

Dealer (name and address):
Продавец (указать адрес и телефон):

С условиями гарантии покупатель ознакомлен надлежащим образом, к внешнему виду и комплектации претензий нет, заблуждений относительно условий гарантии на изделие нет:
_____(подпись покупателя)

При покупке проверьте дату продажи и штамп магазина в гарантийном талоне

1. На данный товар устанавливается гарантийный срок – 1 (один) год, срок службы – 2 (два) года. На аккумуляторные батареи ВТ колонок устанавливается гарантийный срок – 1 (три) месяца. Гарантия начинается со дня приобретения товара и заканчивается по истечению гарантийного срока. Дата приобретения подтверждается наличием кассового или товарного чека, или другого документа. Сохраняйте кассовый (товарный) чек в течение всего гарантийного срока!
2. Гарантия выполняется только при наличии: изделия с комплектом поставки; оригинала документа, подтверждающего покупку изделия; правильно и четко заполненного Гарантийного талона. В талоне должны быть указаны: наименование модели изделия, дата покупки; четкая печать организации, продавшей изделие; подпись покупателя об ознакомлении с условиями настоящей гарантии.
3. Гарантия выполняется при условии соблюдения правил эксплуатации, а также требований, изложенных в Руководстве Пользователя.
4. Гарантийные обязательства не распространяются на детали отделки корпуса, аккумуляторные батареи, соединительные кабели и прочие детали, обладающие ограниченным сроком использования.
5. Изготовитель не несёт гарантийные обязательства в следующих случаях:
- В случае нарушения правил и условий эксплуатации;
- Имеет следы вскрытия или самостоятельного ремонта;
- Изменением конструкции или схемы изделия;
- Подключением устройств, не предусмотренных Производителем;
- Если дефект вызван эксплуатацией неисправного изделия или в составе комплекта неисправного оборудования;
- Если дефект вызван воздействием непреодолимых сил, несчастными случаями, неосторожными действиями потребителя или третьих лиц; воздействия влаги, высоких или низких температур, высокого напряжения, коррозией, попаданием внутрь посторонних предметов, жидкостей или насекомых;
- Если Гарантийный талон заполнен не полностью, неправильно или неразборчиво; данные, указанные в Гарантийном талоне, изменены, стерты или переписаны.